Murator C77b
Zręczny - wariant II

murator
PROJEKTY DOMÓW

Skala 1:500

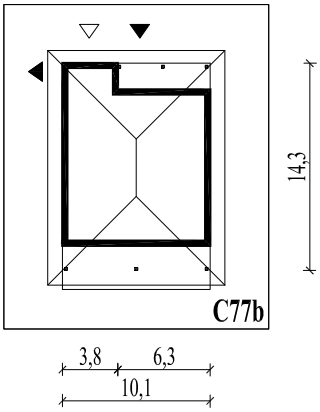

Wysięg:	
okapu - 0,8 m	tarasu - 0,9 m

C77b